CHARAKTERYSTYKA KOTŁÓW **GRANPAL ECO**

MOC [kW]	15	20	25	30	40	50	60	70	80	100	120	150
Moc min. [kW]	3	4	5	6	8	10	12	14	16	20	24	30
Sprawność [%]	94	94	94	94	94	94	94	94	94	94	94	94
Zakres temp. [^{0}C]	65-90	65-90	65-90	65-90	65-90	65-90	65-90	65-90	65-90	65-90	65-90	65-90
Waga [kg]	365	415	430	450	645	675	710	925	965	1150	1280	1510
Pojemność zasobnika paliwa [l], [kg]	210, 126	250, 150	250, 150	250, 150	350, 210	350, 210	350, 210	760, 456	760, 456	840, 504	940, 564	940, 564
Czopuch komina [mm]	120	120	120	140	140	140	140	160	160	160	160	160
Zasilanie [V]	230	230	230	230	230	230	230	230	230	230	230	230
Moc wentylatora [W]	83	83	83	83	83	83	83	83	83	2x83	2x83	2x83
Moc nap. podaj. [W]	90	90	90	90	180	180	180	360	360	360	360	360
Moc zapalarki [W]	900	900	900	900	900	900	900	900	900	900	900	900
Moc motoreduktora [W]	90	90	90	180	180	180	180	360	360	360	360	360
Zakres hałasu [dB]	58	58	58	58	62	62	62	68	68	68	68	68
Wyjście zasilania [cal]	1	1	1	1	1,25	1,25	1,25	1,5	1,5	1,5	1,5	1,5
Wejście powrót [cal]	1	1	1	1	1,25	1,25	1,25	1,5	1,5	1,5	1,5	1,5
H1	1030	1030	1030	1030	1210	1210	1210	1420	1420	1520	1520	1520
H2	890	890	890	880	1045	1045	1045	1240	1240	1340	1340	1340
H3	1145	1145	1145	1145	1325	1325	1325	1540	1540	1640	1640	1640
L1	1715	1715	1715	1765	1815	1875	1945	2215	2265	2365	2365	2615
L2	1465	1465	1465	1515	1565	1625	1695	1970	2020	2120	2120	2370
L3	825	825	825	875	925	985	1055	1025	1075	1175	1175	1425
L4	935	935	935	935	935	935	935	1265	1265	1265	1265	1265
L5	150	150	150	150	150	150	150	150	150	150	300	300
L6	450	450	450	500	550	610	680	600	650	750	600	850
B1	500	600	600	600	725	725	725	835	835	835	935	935
B2	555	655	655	655	785	785	785	900	900	900	1000	1000
Pojem. wodna kotła L	113	118	111	122	184	188	227	226	241	300	344	442
Zasobnik odpopiel. L	55	55	55	55	55	55	55	55	55	55	55	55

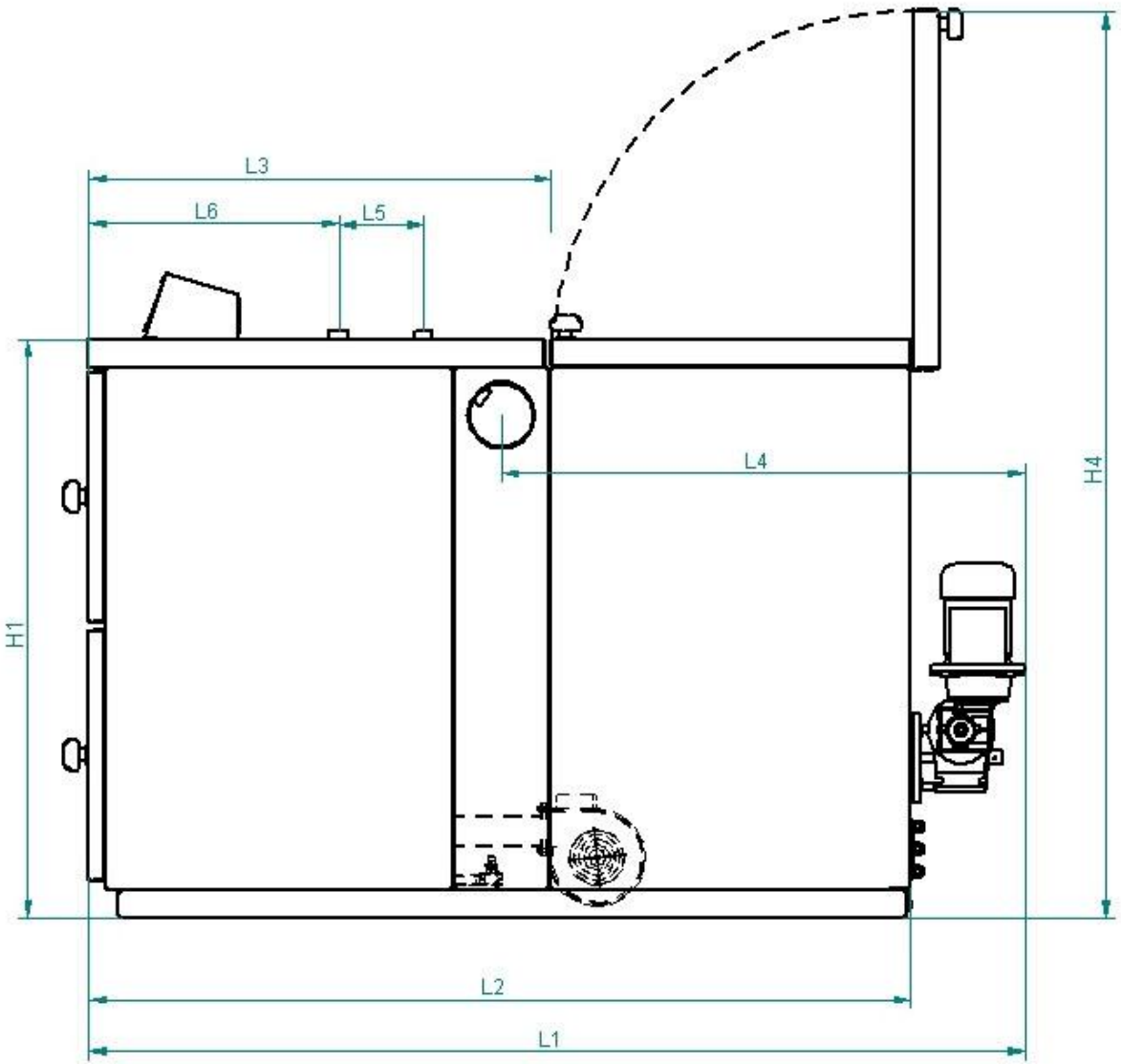
L3
L6
L5
L4
H4
H1
L2
L1

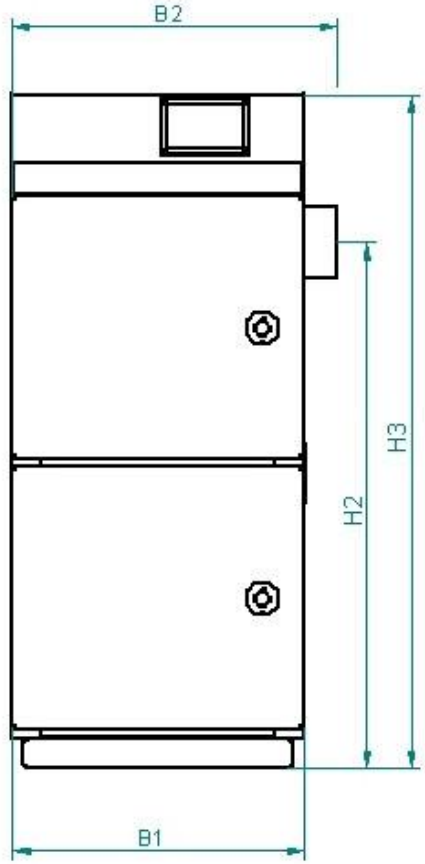
B2
H3
H2
B1